FW-MRKPM0316-P-S-0608
可现场接线的接插件 – 7/8"电源接插件 7/8"母头，直式

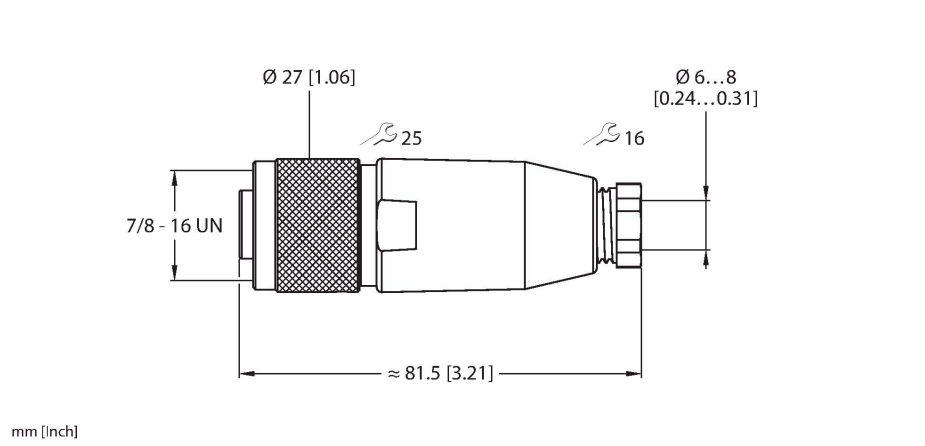

技术数据

型号	FW-MRKPM0316-P-S-0608
货号	6914501
标记产品	旧名称： B4131-0/9
接插件A	母头接插件, 7/8"-16 UN, 直式
针脚数量	3
触点	金属，CuZn，镀金
触点夹紧	塑料, TPU, 黑色
拧接把手	塑料, PA, 黑色
连接螺母/螺钉	铝, Al, 阳极电镀
Seal	塑料, NBR
Screw-in thread	PG9
线缆外径	6…8 mm
导线横截面/夹紧能力	0.34…1.5 mm²
连接方式	螺钉式端子连接
机械寿命	> 100 插接次数
污染程度	3
保护类型	IP67, 仅在拧紧状态下
电气性能@20°C	
额定工作电压	250 V
电流	12 A
正向电阻	≤ 5 mΩ
机械和化学性能	
环境温度（固定）	-40…+90 °C
环境温度（移动）	-40…+90 °C

特点

- 螺钉接线柱连接
- 3-针
- PG9螺纹
- 电缆引线6.0…8.0 mm

触点分配

FW-MRKPM0316-P-S-0608| 25-02-2025 06-50 | 保留技术性修改