BL67网关
PROFIBUS-DP (DPV0/DPV1)接口
BL67-GW-DPV1

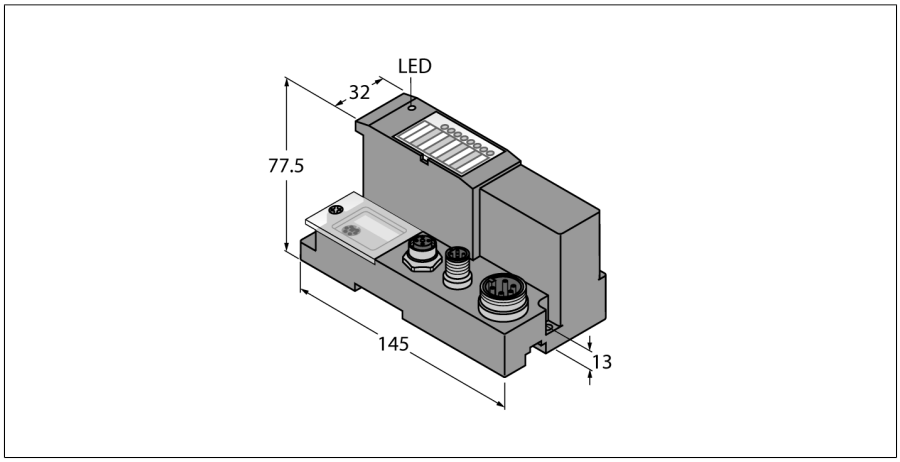

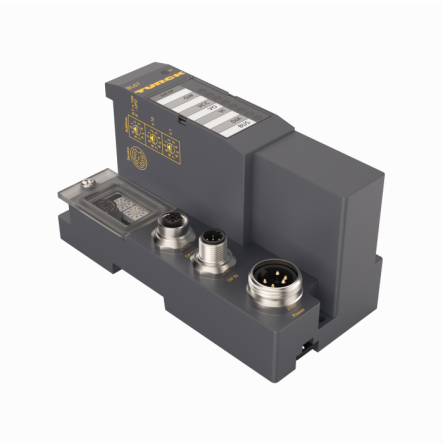

型号	BL67-GW-DPV1
货号	6827232

供电电源	24 VDC
允许范围	18…30 VDC
现场层供电额定电流消耗	≤ 650 mA
最大输入电流 $I_{mb\ (5V)}$	1.5A
最大传感器供电电流 I_{sens}	4 A 限电流供电
最大 负载电流 I_o	10 A
连接供电电压	7/8″，5针

现场总线传输速率	9.6 kbps … 12 Mbps
现场总线地址设定	3个十进制的旋转编码开关
现场总线地址范围	1…125
现场总线连接技术	2 × M12，5针，反向型
现场总线终端	外部

Process image	
Input process image	244 字节
Output process image	244 字节

服务接口	RS232 接口 (PS/2 底座)

- 三进制旋转编码开关
- 防护等级IP67
- LED灯用于显示供电电压，组及总线报警
- BL67系统与PROFIBUS-DPV0/DPV1之间的接口
- 12 Mbps
- 2个5针M12 D码针头防误差接插件，总线连续
- 1个针头 7/8", 5针, 电源线

PROFIBUS-DP OUT

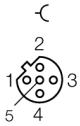

1 = 5 VDC
2 = GN (Bus A)
3 = GND
4 = RD (Bus B)
5 = Shield

PROFIBUS-DP

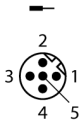

1 = n.c.
2 = GN (Bus A)
3 = n.c.
4 = RD (Bus B)
5 = Shield

电源

1 = GND
2 = GND
3 = PE
4 = V_i
5 = V_o

功能原理

BL67网关是BL67站点的核心组件。它们用于将模块化现场总线节点连接至上一级现场总线（PROFIBUS-DP、DeviceNet、CANopen、Ethernet

Edition • 2025-02-28T18:29:12+01:00

尺寸 (长/宽/高)	74 x 145 x 77.5 mm
认证	CE, cULus
工作温度	-40…+70 °C
温度降低定额值	
> 55 °C 流通空气（通风）	无限制
> 55 °C 稳定环境空气	Isens < 3A, Imb < 1A
储藏温度	-40…+85 °C
相对湿度	5…95%（内部），RH-2级，无冷凝（在45°C下存储时）
振动测试	符合EN 61131标准
抗振范围更大	VN 02-00及更高版本
最高5 g（10—150Hz）	符合EN60715认证的DIN导轨安装，带终端挡板
最高20 g（10—150Hz）	背板安装，每个模块都需要两个安装螺钉。
冲击测试	符合IEC 60068-2-27标准
滑落和翻倒	符合IEC 68-2-31和自由落体 IEC 68-2-32认证
电磁兼容性	符合EN 61131-2标准
防护等级	IP67
DIN导轨安装	是, 注意： 偏移量
直接安装	2个安装孔, Ø 6 mm

包装内包含	1块端板BL67

Modbus TCP、PROFINET、EtherCAT或EtherNet/IP）。

所有BL67电子模块均通过内部模块总线进行通讯，而数据通过网关传输至现场总线。因此，所有I/O模块均可独立于总线系统进行配置。

Edition • 2025-02-28T18:29:12+01:00

附件

型号	货号		尺寸图
RKM52-6M	6914145	电源线，7/8″母头接插件，直式，4针 + PE，线缆长度6 m，护套材质PUR，灰色	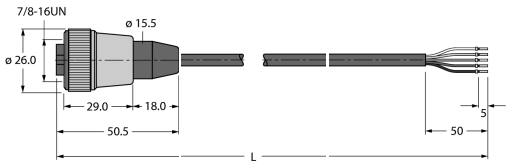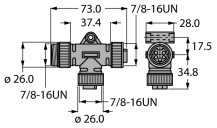
RSM-2RKM50	6914950	电源 T-拆分器，1 x 7/8” 插头，2 x 7/8” 母连接器，5 针，载流量 ：9 A, 额定电压:250 V, 温度:-40 °C … +80 °C, 并联接线